PROJEKTINIAI PASIŪLYMAI

PROJEKTO NR. ARCH-07-PP-BD

2024 M.

STATYTOJAS	*UAB "WILBERGS", A.K. 300141153*
ADRESAS	*KAUNO R. SAV., VANDŽIOGALOS SEN., KAZIMIERAVOS K. 10 (SKL. KAD. NR. 5217/0004:19 Domeikavos k.v.)*
OBJEKTAS	*KITOS PASKIRTIES INŽINERINIO STATINIO, SAULĖS ŠVIESOS ENERGIJOS ELEKTRINĖS 10, KAZIMIERAVOS K., VANDŽIOGALOS SEN., KAUNO RAJ. SAV. PROJEKTAS*
STADIJA	*PP*
DALIS	*BD*
BYLOS NUMERIS/TOMAS	*I*
BYLOS (SEGTUVO) LAIDOS ŽYMUO	*0*
STATYBOS RŪŠIS	*NAUJA STATYBA*
KATEGORIJA	*NEYPATINGASIS*

Projektuotojas: MB “Archpraktika” *Dir. J.ŠNIEPIENĖ*

P. V./ PDV. A1893 *J.ŠNIEPIENĖ*

PROJETINIŲ PASIŪLYMŲ RENGIMO UŽDUOTIS

2024 08 30

KAUNAS

Urbanistikos skyriaus vyr. specialistė, vykdanti vedėjo pavaduotojos - Savivaldybės vyr. architektės funkcijas
Aušra Kardzienė
2024-09-20

Informacija apie planuojamus statyti statinius:		
1.	Statinio pavadinimas	**KITOS PASKIRTIES INŽINERINIO STATINIO, SAULĖS ŠVIESOS ENERGIJOS ELEKTRINĖS 10, KAZIMIERAVOS K., VANDŽIOGALOS SEN., KAUNO RAJ. SAV. PROJEKTAS**
2.	Statybos rūšis	**NAUJA STATYBA**
3.	Statinio kategorija	**NEYPATINGASIS**
4.	Statinio naudojimo paskirtis	**SAULĖS ŠVIESOS ELEKTRINĖ (KITOS PASKIRTIES INŽINERINIS STATINYS)**

Žemės sklypo techniniai ir paskirties rodikliai:		
5.	Žemės sklypo kadastro Nr.	***5217/0004:19 Domeikavos k.v.***
6.	Pagrindinė naudojimo paskirtis	***Kita***
7.	Naudojimo būdas	***Pramonės ir sandėliavimo objektų teritorijos***
8.	Nuosavybės teisė	***LIETUVOS RESPUBLIKA, a.k. 111105555***
9.	Žemės sklypo plotas, ha	***2.4784 ha***
10.	Planuojamas sklypo užstatymo tankumas, %	*Esamas (antžeminė SE neturi tankio rodiklio/rodiklio pokyčio)*
11.	Planuojamas statinio sklype užstatymo plotas, m^2	*Naujai statoma fotovoltinė saulės elektrinė – 797,3 kv.m. (340 vnt modulių)*
12.	Planuojamas sklypo užstatymo intensyvumas, %	*Esamas (antžeminė SE neturi bendrojo ploto ir intensyvumo rodiklio/rodiklio pokyčio)*
19.	Planuojamas kietų dangų plotas, m^2	*Dangos esamos*
21.	Projektuojamų pastatų aukštis, m	*PASTATAI NEPRIJEKTUOJAMI*

Projektinių pasiūlymų paskirtis:	
✓	Išreikšti Statytojo sumanyto projektuoti statinio architektūros ir kitų pagrindinių sprendinių idėją.
✓	Nustatyti žemės sklypo teritorijos naudojimo reglamento parametrus, kai teritorijų planavimo įstatymo 20 straipsnio nustatytais atvejais neparengti teritorijų planavimo dokumentai ir statyba konkrečiame žemės sklype leidžiama.

Statytojo pateikiami dokumentai ir kiti duomenys:	
•	Žemės sklypo planas
•	Nekilnojamojo turto registro centrinio duomenų banko išrašas (žemės sklypo nuosavybę patvirtinantys dokumentai)
•	Projektiniai pasiūlymai

Projektinių pasiūlymų sudėtis:	
☐	1. Aiškinamasis raštas
☐	2. Grafinė dalis:
☐	Žemės sklypo planas
☐	pastato, jo dalies aukštų planų schemos
☐	pastato, jo dalies charakteringų pjūvių schemos
☐	pastato, jo dalių fasadai

☐	3. Projektinių pasiūlymų vaizdinė informacija
Kiti duomenys:	

Projekto vadovas		Jurgita Šniepienė
(pareigų pavadinimas)*	(parašas)	(vardas ir pavardė)
***UAB* "Wilbergs", į.k. 300141153**		Įg. Asmuo Jurgita Šniepienė
(vardas, Pavardės)*	(parašas)	(vardas ir pavardė)

Papildymas:

1. Vadovaujantis STR 1.04.04:2017 „Statinio projektavimas, projekto ekspertizė" 61 p., pateikus prašymą informuoti visuomenę apie parengtus projektinius pasiūlymus, ir savivaldybės administracijai paskelbus pateiktus dokumentus savivaldybės interneto svetainėje, statytojas per 3 darbo dienas privalo įrengti prie statybos sklypo ribos stendą su 61 p. išvardinta informacija ir šią informaciją registruotais laiškais pateikti kaimyninių žemės sklypų valdytojams, naudotojams. Prie statybos sklypo ribos įrengtą stendą privaloma laikyti ne mažiau kaip 10 darbo dienų nuo pranešimo savivaldybės interneto svetainėje paskelbimo dienos.
2. Vadovaujantis LRV nutarimu „Dėl visuomenės informavimo, konsultavimo ir dalyvavimo priimant sprendimus dėl teritorijų planavimo nuostatų", kaimyninis žemės sklypas – sklypas, kuris turi bendrą ribą su planuojama teritorija arba yra nuo jos atskirtas ne aukštesnės kaip D kategorijos gatve, vietinės reikšmės keliu ar siauresniu kaip 10 metrų žemės plotu, nesuformuotu sklypais.
4. Pagrįsti statytojo teisę pagal LR statybos įstatymo 3 str. 2 d. 1 p. - PP prieduose pateikti nuomos sutartį, kurioje būtų aptarta statytojo teisė.
5. Projektinių pasiūlymų sudėtis privalo atitikti STR 1.04.04:2017 „Statinio projektavimas, projekto ekspertizė" 13 priedo II skyriaus 8 d.

Aiškinamasis raštas

1 *PAGRINDINIŲ NORMATYVINIŲ STATYBOS TECHNINIŲ DOKUMENTŲ, KURIAIS VADOVAUJANTIS PARENGTI PROJEKTINIAI PASIŪLYMAI (PP) SĄRAŠAS*

LR ĮSTATYMAI:

Lietuvos Respublikos aplinkos apsaugos įstatymas 2017-01-01, Nr.XII-2573

Lietuvos Respublikos žemės įstatymas 2016-08-01, Nr.I-2223

Lietuvos Respublikos statybos įstatymas 2017-01-01, Nr.XII-2573

ORGANIZACINIAI TVARKOMIEJI STATYBOS TECHNINIAI REGLAMENTAI:

STR 1.01.02:2016 Normatyviniai statybos techniniai dokumentai;

STR 1.01.03:2017 Statinių klasifikavimas

STR 1.01.08:2002 Statinio statybos rūšys;

STR 1.04.04:2017 „Statinio projektavimas, projekto ekspertizė“.

STR 1.05.01:2017 „Statybą leidžiantys dokumentai. Statybos užbaigimas. Statybos sustabdymas. Savavališkos statybos padarinių šalinimas. Statybos pagal neteisėtai išduotą statybą leidžiantį dokumentą padarinių šalinimas“ .

STR 1.06.01:2016 „Statybos darbai. Statinio statybos priežiūra“.

STATYBOS TECHNINIŲ REIKALAVIMŲ REGLAMENTAI:

STR 2.01.01(1):2005„Esminis statinio reikalavimas. “Mechaninis atsparumas ir pastovumas”.

STR 2.01.01(2):1999“Esminiai statinio reikalavimai. Gaisrinė sauga.

STR 2.01.01(3):1999„Esminiai statinio reikalavimai. Higiena, sveikata, aplinkos apsauga.

STR 2.01.01(4):2008 “Esminiai statinio reikalavimai. Naudojimo sauga.

STR 2.05.04:2003 “Poveikiai ir apkrovos.“

STATYBOS TECHNINIŲ REIKALAVIMŲ REGLAMENTAI:

EĮĮBT -2012 Elektros įrenginių įrengimo bendrosios taisyklės;

ELIĮT:2011 Elektros linijų ir instaliacijos įrengimo taisyklės;

EETET:2012 Elektrinių ir elektros tinklų eksploatavimo taisyklės;

SEEĮT:2012 Saugos eksploatuojant elektros įrenginius taisyklės;

GEĮĮT: 2012 Galios elektros įrenginių įrengimo taisyklės.

TECHNINIAI-EKONOMINIAI PASTATO DUOMENYS

Pavadinimas	Mato vienetas	Kiekis	Pastabos
1.1 SKLYPAS Nr.1 (kad.Nr.7868/0002:80)			
1. sklypo plotas	ha	15.7392	
2. sklypo užstatymo intensyvumas	%	-	
3. sklypo užstatymo tankis	%	-	
4. KITI STATINIAI			
4.1 Kitos paskirties inžinerinis statinys (saulės šviesos energijos elektrinė)*			
4.1.1Leistinoji generuoti galia	kW	0	
4.1.2 Leistina vartojimo galia	kW	3420	
4.1.3 Instaliuota elektrinės galia (DC pusėje)	kW	699,4	
4.1.4 Leistina vartojimo galia	kW	0	
4.1.5 Saulės elektrinės didžiausia ilgalaikė aktyvioji galia Pmax	kW	625	
4.1.6 Fotovoltinių elementų modulių skaičius	Vnt.	1076	
4.1.7 Inverterių skaičius	Vnt.	5	

2 AIŠKINAMASIS RAŠTAS

3.1 Statybos vieta, statybos rūšis, statinio paskirtis, projekto rengimo pagrindas

Objektas: Fotovoltinė saulės elektrinė

Adresas: *KAUNO R. SAV., VANDŽIOGALOS SEN., KAZIMIERAVOS K. 10 (SKL. KAD. NR. 5217/0004:19 Domeikavos k.v.).*

Statytojas: Uždaroji akcinė bendrovė *UAB "WILBERGS", A.K. 300141153*

Projekto vadovas Jurgita Šniepienė, atestato Nr.: A 1893.

Projektavimo etapai (stadijos). Projektiniai pasiūlymai. Jo rengimo tvarka ir sudėtis atitinka STR 1.04.04:2017 „Statinio projektavimas, projekto ekspertizė“ nurodymus.

Statybos rūšis. Vadovaujantis STR 1.01.08:2002, p.8, statybos rūšis yra nauja statyba.

Statinio paskirtis. Kitų inžinerinių statinių grupė, kitos paskirties inžinerinių statinių pogrupis (Saulės šviesos energijos elektrinės) 12p.

Statinio kategorija. Statinys priskiriamas neypatingųjų statinių kategorijai.

3.2 Statinio projekto atitiktis teritorijų planavimo dokumentams, statinio ar jo dalies statybos vieta

Saulės šviesos energijos elektrinė planuojama statyti adresu *KAUNO R. SAV., VANDŽIOGALOS SEN., KAZIMIERAVOS K. 10 (SKL. KAD. NR. 5217/0004:19 Domeikavos k.v.).*

Žemės naudojimo sklypo naudojimo būdas – pramonės ir sandėliavimo objektų teritorijos.

Planuojamos teritorijos inžinerinis aprūpinimas

Planuojamoje teritorijoje esantys pastatai aprūpinti esamomis inžinerinėmis komunikacijom.

Projektas yra parengtas vadovaujantis AB „ESO“ išduotomis techninėmis sąlygomis Nr. GAM21-A9255.

Parengtas kitos paskirties inžinerinio statinio (saulės šviesos energijos elektrinės) statybos projektas, 10, Kazimieravos k., Vandžiogalos sen., Kauno r. sav., prijungiamas prie kliento vidaus elektros tinklo. Esama objekto leistinoji naudoti galia 200 kW. Esama leistinoji generuoti į tinklą galia 0 kW, nauja leistinoji generuoti į tinklą galia **200** kW(galios ribojimo algoritmas įgyvendinamas naudojantis Smart Meter atliekamais matavimais). Generatoriaus įtampa – 0,4 kV, pirminės energijos rūšis - saulės.

Elektros tinklų nuosavybės riba nustatyta: ant kabelio (atvado), pakloto iš komercinės apskaitos spintos (KAS) į savininko objekto vidaus elektros tinklą, prijungimo gnybtų.

Šiame projekte pateikiami visi elektrotechnikos sprendiniai. Projektuojama saulės elektrinė priskiriama A2 tipo kategorijos elektrinėms.

Projektuojama saulės elektrinė, kurią sudaro 340 vnt. 590 W vardinės galios saulės moduliai.

Instaliuotoji elektrinės DC galia Pinst = 200,60 kW. Nuolatinės srovės linijos prijungiamos prie 2 vnt. 100kW galios, Kehua Tech SPI100K-B keitiklių.

AB "ESO" dalies elektros tinkle sprendiniai

KAS esamus Kliento komercinės elektros energijos apskaitos prietaisus pakeisti į išmanius abiejų krypčių apskaitos prietaisus.

Apskaitos prietaisus integruoti į esamą Bendrovės automatizuotą elektros energijos apskaitos sistemą (toliau - AEEAS).

Kliento apskaitos spintoje(-ose) GAS įrengti vienos krypties išmanų(-ius) elektros energijos apskaitos skaitiklį(-ius).

Perskaičiuoti susijusių pastočių RAA nuostatas, remiantis skaičiavimo rezultatais atlikti RAA derinimo darbus.

Pastaba: Kliento automatinio duomenų nuskaitymo sistemos negali būti prijungiamos prie operatoriaus skaitiklių su tikslu naudoti duomenis operatoriaus dispečerinio valdymo sistemos (DMS) poreikiams.

Transportas ir eismo intensyvumas

Iki planuojamos teritorijos privažiuojama esamu privažiavimu, pietinėje dalyje.

Duomenų apie eismo intensyvumą šioje miesto dalyje nėra.

Gamtinė aplinka ir kraštovaizdis

Planuojama teritorija yra pramoninėje teritorijoje, užstatyta esamais pastatais.

Didžioji dalis neužstatytos teritorijos padengta kietomis dangomis.

Reljefas sąlyginai lygus. Aukščių skirtumas apie 1 m per užstatymo zonos įstrižainę.

Planuojamoje teritorijoje medžių kirtimas nenumatomas, statybos zonoje pagal topografiją esamų medžių nėra.

Higieninė būklė

Duomenų apie išorės aplinkos kokybę šioje miesto dalyje nėra.

Elektos tiekimo tinklas esamas.

Kultūros paveldas

Nekilnojamųjų kultūros vertybių planuojamoje ir greta jos esančioje teritorijoje nėra.

3.2.1 Sklypo plano sprendiniai

Saulės šviesos energijos elektrinė planuojama statyti laisvame plote *KAUNO R. SAV., VANDŽIOGALOS SEN., KAZIMIERAVOS K. 10 (SKL. KAD. NR. 5217/0004:19 Domeikavos k.v.).*

Saulės elektrinė:

elektrinės sugeneruota elektros energija skirta gaminančio vartotojo elektros energijos poreikio tenkinimui. Projektuojama saulės elektrinė susideda iš 340 vnt. 590 W vardinės galios saulės fotomodulių. Instaliuotoji elektrinės DC galia *P*inst = 200,60 kW. Nuolatinės srovės linijos prijungiamos prie 2 vnt. 100 kW galios SPI100K-B keitiklių.

Saulės elektrinė (toliau – SE) gali generuoti elektros energiją į AB ESO tinklą, jeigu atitinka A2 tipo elektrinių reikalavimus, o generuojamos elektros energijos kokybė atitinka LST EN 50160:2010 standarto reikalavimus. Jeigu SE generuojamos elektros energijos kokybė neatitinka šio standarto reikalavimų arba kitaip daro neigiamą poveikį AB ESO skirstomiesiems elektros tinklams ir (arba) vartotojams, elektros energijos gamintojas turi imtis atitinkamų priemonių trūkumams ištaisyti. SE įtampos keitiklis atlieka automatinę tinklo parametrų (dažnio, įtampos) diagnostiką. Dingus, sumažėjus/ padidėjus įtampai arba dažniui AB ESO skirstomajame elektros tinkle, keitiklis išsijungia ir įsijungia tik atsiradus tinkamai tinklo įtampai ir dažniui pagal LST EN 50160:2010.

Fotovoltiniai saulės moduliai montuojami ant antžeminių saulės modulių montavimo konstrukcijų.

Visos elektrai laidžios įžeminamos nutiesiant aliuminines įžeminimo vielas ir prijungiant jas į bendrą Užsakovo magistralinį įžeminimo kontūrą. Inverteriai ir moduliai turi būti įžeminti bendrame prijungimo taške. Pamatuota įžeminimo kontūro varža neturi viršyti 10 Ω, kitu atveju įrengiama papildoma įžeminimo įrangą užtikrinanti nedidesnę varžą nei reikalaujama. Saulės moduliai nuolatinės srovės kabelių linijomis Cu 1x6mm² prijungiami prie projektuojamų inverterių.

Visi fotovoltiniai moduliai sujungiami į grupes, kurios prijungiamos prie dviejų trifazių keitiklių:

INV.1 SPI100K-B – nominali išėjimo galia *P*inv = 100 kW (172 vnt. modulių po 590 W),

INV.2 SPI100K-B – nominali išėjimo galia *P*inv = 100 kW (168 vnt. modulių po 590 W). Nuolatinės srovės dalies projektiniai sprendiniai pateikti brėžiniuose Nr. VIA-SE-21-A9255-TDP-E.B-07.

Saulės elektrinės keitikliai pagal gamintojo vadovo normas įrengiami prie antžeminės konstrukcijos. Ant šalia esančios konstrukcijos statomi ir projektuojami GAS bei TSPĮ spintos.

Keitikliai K.1, K.2 prijungiami prie projektuojamos GAS-1 spintos. Iš GAS-1 spintos

projektuojamas prijungimas į paskirstymo spintą PS. SE prijungimui prie Kliento vidaus tinkle projektuojami iki 1 kV galios kabeliai aliuminio gyslomis 4x95 mm2 (40 m.), 4x185 mm2 (100 m.), kurie klojami kabelių tranšejomis. Projektuojamos SE elektrinė prijungimo schema pateikta brėžinyje Nr. VIA-SE-21-A9255-TDP-E.B-01.

Nuosavybės ir turto eksploatavimo riba

Elektros tinklų nuosavybės riba nustatyta: ant kabelio (atvado), pakloto iš komercinės apskaitos spintos (KAS) į savininko objekto vidaus elektros tinklą, prijungimo gnybtų.

Teleinformacijos surinkimas ir perdavimas.

Projektuojamos SE valdymui montuojama teleinformacijos surinkimo ir perdavimo įrenginys (toliau – microTSPĮ). TSPĮ įranga montuojama atskiroje spintoje laisvoje vietoje, objekto adresu 10, Kazimieravos k., Vandžiogalos sen., Kauno r. sav., po viena iš saulės elektrinės montavimo konstrukcijų, šalia projektuojamos gamintojo spintos. TSPĮ prijungta prie nepertraukiamo maitinimo šaltinio (NMŠ).

Kabelių įvedimas į TSPĮ spintą numatomas iš apačios. Duomenys iš užsakovo GSM ryšiu IEC 608705-104 protokolu perduodami į skirstomojo tinklo valdymo sistemą (DMS). Vykdant GPRS įrangos montavimą, turi būti atlikti GSM ryšio matavimai. Pagal išmatuotą ryšio stiprumą, esant būtinybei, parenkama kryptinė, išorinė antena, kad atitiktų keliamus ryšio reikalavimus.

Ryšio modemas turi atitikti AB ESO keliamus reikalavimus. Pasirinktas GPRS ryšio paslaugų teikėjas privalo užtikrinti šiuos ryšio parametrus: 256 baitų paketų vėlinimas ≤300 ms, vėlinimo fluktuacijos ≤150 ms, paketų praradimai ≤0,1 %, patikimumas tinklui per metus >99,9 %, izoliuotų, saugių, šifruotų duomenų perdavimo kanalų sukūrimas. Teleinformacijos į / iš elektrinės perdavimui / priėmimui bei atvaizdavimui AB „Energijos skirstymo operatorius“ DMS sistemos turi būti išplėstos. DMS sistemoje turi būti atlikti reikalingi konfigūravimo ir esamos įrangos bei skydo išplėtimo darbai.

Elektrinės valdymui turi būti įrengta elektrinės reguliavimo įranga, kuri esant poreikiui galėtų būti valdoma nuotoliniu būdu, taikant cos fi funkciją.

Patikrintas operatorių TELIA, BITĖ ryšio stiprumas pagal Lietuvos Respublikos ryšių reguliavimo tarnybos pateikiamus duomenis:

Ryšio stiprumo legenda:

GSM (dBm)	UMTS (dBm)	LTE (dBm)	5G NR (dBm)
-95 (silpnas)	-105 (silpnas)	-115 (silpnas)	-115 (silpnas)
-85	-95	-105	-105
-75 (stiprus)	-85 (stiprus)	-95 (stiprus)	-95 (stiprus)

Ryšių reguliavimo tarnybos aprėpties žemėlapis:

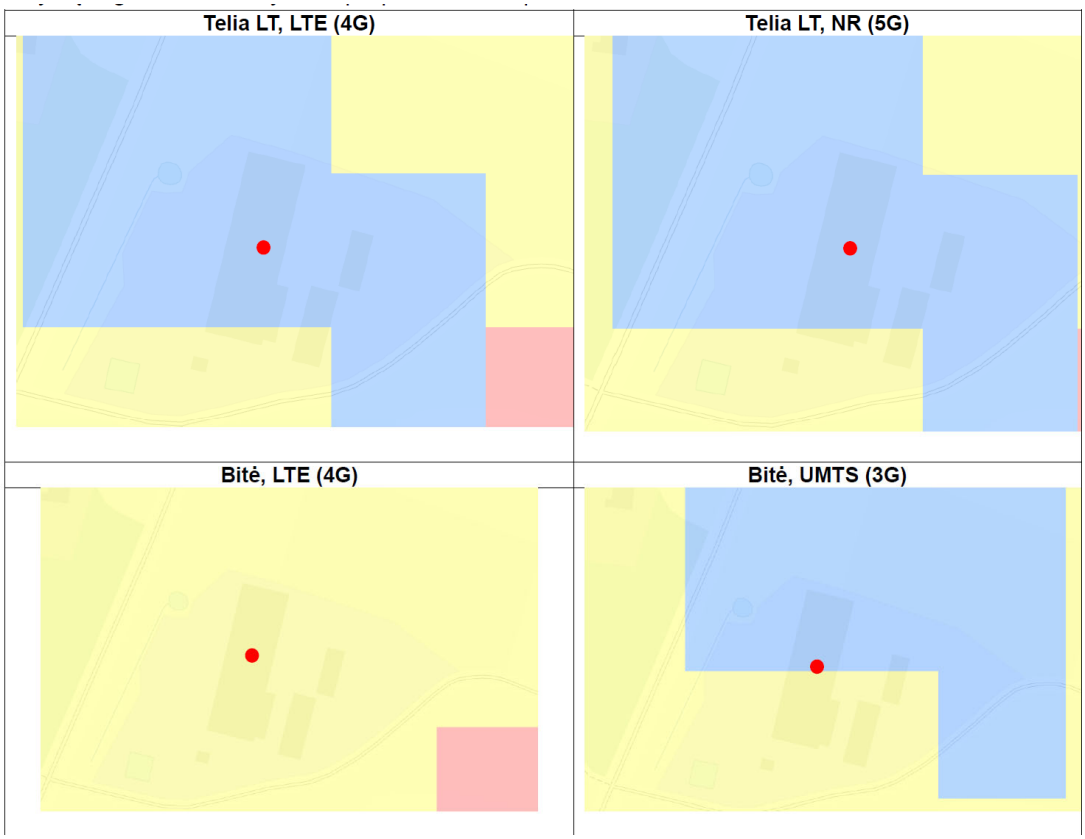

Atsižvelgus į matuojamus parametrus ir jau pastatytos elektrinės microTSPĮ įrangą, analogiškai, parenkamas 4G ryšys ir montuojama išorinė kryptinė antena su nemažesne kaip 11 dBi(3G/4G) stiprinimu.

Stoties pavadinimas	**TSPĮ**
Stoties pastatymo vietos adresas (rajonas, miestas, gatvės numeris, kaimas)	10, KAZIMIERAVOS K., VANDŽIOGALOS SEN., KAUNO RAJ. SAV.
Stoties koordinatės	6100839, 496910
Vietovės aukštis virš jūros lygio, m	67
Antenos aukštis, m	1,8m
Projektuojamas priimamo signalo stiprumas	-105 dBm
Antenos tipas, spinduliavimo diagrama	Išorinė, kryptinė, ne mažiau kaip 11 dBi (3G/4G)
Maksimalaus spinduliavimo azimutas	Pasirenkamas pagal signalo lygį vietovėje

3.3 Statinio architektūriniai sprendiniai

3.1. Konstrukcinis rėmas

3.1.1. Saulės elektrinė

Statinio konstrukcinė schema: karkasą sudaro kolonos, tvirtinimo pagrindo sijos, ryšiai tarp kolonų ir modulių tvirtinimo sijų.

Pačius modulius numatoma montuoti standartiniais laikikliais, pagal gamintojo rekomentuojamus

tvritinimo būdus ir standartiniais tvirtinimo varžtais.

Tarpusavyje modulių stovai sukabinami, kad užtikrinti standumą.

Pamatai ir pagrindai

Esamas gruntas yra nejudintas, užžėlęs žole. Tvirtinti kolonas, kalant jas į gruntą iki tvirto atsako, bet nemažiau kaip prakertant įšalo zoną.

Įžeminimas ir žaibosauga

Inverteriai ar fotomodulių metalo konstrukcijos jungiamos prie įžeminimo kontūro, kuris suformuojamas aplink fotomodulių blokus, taip, kad nutrūkus vienai grandžiai, nenutrūktų kontūras. Įžeminimo kontūros formuojamas iš cinkuoto juostinio plieno 30x4mm ir 3 m ilgio elektrodų. Įžeminimo kontūro varža aplink fotomodulius bet kuriuo metų laiku negali būti didesnė nei 10 Ω.

Potencialui išlyginti turi būti įžemintos visos statybinės konstrukcijos. Kabelių apvalkalai turi būti įžeminti prijungimo vietose. Visi lovių ir instaliacinių elementrų laidžios detalės turi būti įžemintos apsauginiu laidininku,

Lenkimo kampo spindulys turi būti ne mažesnis kaip 20 cm. Visi srovėlaidžiai turi būti tarpusavyje sujungti jungtumis iš atitinkamo metalo arba kietai sukniedyti, suvirinti.

3.4 Naudojimo sauga

Visos naudojamos medžiagos privalo turėti atitikties sertifikatus, patvirtinančius medžiagos panaudojimo tinkamumą pagal numatomą pobūdį.

4 STATYBOS ĮTAKA APLINKAI

4.1 Statybos įtaka aplinkai, gyventojams, gretimoms teritorijoms

Statybos metu aikštelė aptveriama žemės sklypo ribose. Statybinės medžiagos sandėliuojamos to paties žemės sklypo ribose.

Statybos metu kaimyninių sklypų gyventojai nepatogumų nepatirs. Priėjimai ir privažiavimai nebus uždaryti. Kaimyninių sklypų inžineriniai tinklai nebus paliesti. Naudojimo metu statinys neigiamos įtakos gretimoms teritorijoms neturės.

4.2 Statinio statybiniai darbai

Naujo namo statybos darbus vykdyti galima pradėti tik gavus leidimą statybai iš Kauno rajono savivaldybės bei pasirašius statybvietės priėmimo – perdavimo ir aktą-leidimą tarp Rangovo ir Statytojo (jeigu statoma rangos būdu). Iki statybos pradžios Rangovas paruošia ir

suderina statybos darbų technologinį projektą (STR 1.06.01:2016 3 priedas) bei gauna leidimą žemės darbams vykdyti (STR 1.06.01:2016), jeigu to reikia.

Statytojas ne vėliau kaip prieš 10 dienų iki pastato statybos darbų pradžios praneša Valstybinės darbo inspekcijos teritoriniam skyriui apie statybos pradžią užpildęs „Darboviečių įrengimo statybvietėje nuostatai“ 3 priedą (įsakymas Nr. A1-22/D1-34).

Statybos darbų vykdymas atliekamas įprastais metodais. Vykdant visus darbus, būtina vadovautis galiojančiais normatyviniais dokumentais, teisiniais aktais bei projektu.

Montavimo eiga turi užtikrinti visų sumontuotų pastato elementų pastovumą ir geometrini nekintamumą visose montavimo stadijose.

Konstrukcijų montavimas kiekvienoje pastato dalyje turi netrukdyti sumontuotoje statinio dalyje vykdyti sekančius darbus.

Prieš statybos pradžią statybos aikštelėje atliekami šie pasirengimo statybai darbai :

- aikštelės nužymėjimas;
- laikinos tvoros įrengimas ir įspėjamųjų ženklų pastatymą;
- laikinų inžinerinių tinklų įrengimas;
- priešgaisrinio stendo įrengimą, laikino šiukšlių konteinerio pastatymą.

Vykdant statinių statybos ir griovimo, žemės kasimo ir sklypo lyginimo darbus privaloma plauti išvažiuojančių iš statybvietės autotransporto priemonių padangas prieš įvažiuojant į įrengtą miesto gatvę, aikštę ar automobilių stovėjimo aikštelę.;

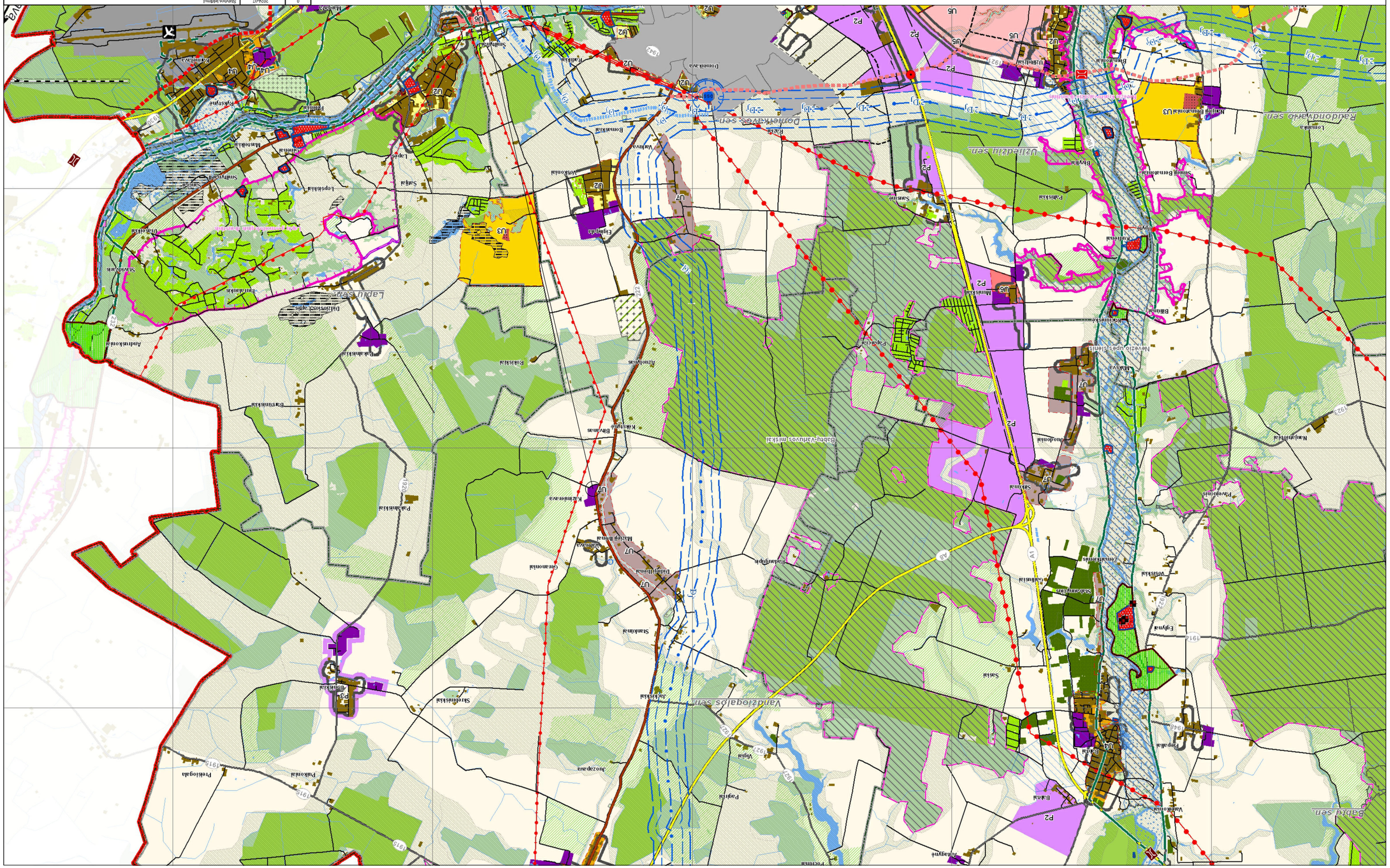

KVAL. PATV. DOK. NR.	ĮSLEIDIMO DATA	LAIDA	SATINIO PROJEKTO PAVADINIMAS
0	2024-07	Suderintas leidimui	

UADOS STATUSAS, KEITIMO PREZASTIS (JEI TAIKOMA)	MB "ARCHpraktika"	KITOS PASKIRTIES AKMENINIO STATMO, SAULĖS ŠVIESOS ENERGIJOS ĖLEKTRINĖS TŲ KAMERAVOS K. VAIŽDOGALOS SEN. KAIMO KAI. 3/4V. PROJEKTAS
		STATINIO NUMERIS IR PAVADINIMAS
		01-FOTOVOLTINĖ SAULĖS ELEKTRINĖ

A 1893	PV	Jurgita Šniaupienė	2024-07	DOKUMENTO PAVADINIMAS	LAIDA
	PDV	Jurgita Šniaupienė	2024-07	Kauno rajono savivaldybės teritorijos Bendrojo plano I pakeitimo (reg. Nr. T00073030) sklaiba su numatoma sąlinio veta	0

STATYTOJAS IR (ARBA) UŽSAKOVAS	DOKUMENTO ŽYMUO	LAPAS	LAPŲ
UAB "MILEŠIGŲS", A.K. 300141153	ARCH-07-PP-SP-00	1	1

01-FOTOVOLTINĖS SAULĖS ELEKTRINĖS PLANUOJAMA VIETA

0	2024-07	Statybos leidimui			
LAIDA	IŠLEIDIMO DATA	LAIDOS STATUSAS, KEITIMO PRIEŽASTIS (JEI TAIKOMA)			
KVAL. PATV DOK. NR.	MB "ARCHpraktika"			STATINIO PROJEKTO PAVADINIMAS *KITOS PASKIRTIES INŽINERINIO STATINIO. SAULĖS ŠVIESOS ENERGIJOS ELEKTRINĖS 10, KAZIMIERAVOS K., VANDŽIOGALOS SEN., KAUNO RAJ. SAV. PROJEKTAS* STATINIO NUMERIS IR PAVADINIMAS **01-FOTOVOLTINĖ SAULĖS ELEKTRINĖ**	
A 1893	PV	Jurgita Šniepienė	2024-07	DOKUMENTO PAVADINIMAS	LAIDA
	PDV.	Jurgita Šniepienė	2024-07	Situacijos schema , M 1:500	0
LT	STATYTOJAS IR (ARBA) UŽSAKOVAS *UAB "WILBERGS", A.K. 300141153*			DOKUMENTO ŽYMUO ARCH-07-PP-SP-00	LAPAS 1 / LAPŲ 1

Pavadinimas	Mato vienetas	Kiekis	Pastabos
1.1 SKLYPAS Nr.1 (kad.Nr. 5217/0004:19 Domeikavos k.v.)			
1. sklypo plotas	ha	**2.4784**	
2. sklypo užstatymo intensyvumas	%	esamas	Esamas (antžeminė SE neturi bendrojo ploto ir intensyvumo rodiklio/rodiklio pokyčio)
3. sklypo užstatymo tankis	%	esmas	Esamas (antžeminė SE neturi tankio rodiklio/rodiklio pokyčio)
3.INŽINERINIAI TINKLAI (Nurodomas kiekvienos paskirties inžinerinių tinklų pavadinimas ir rodikliai)			
3.Inžinerinių tinklų ilgis*			
3.1 0,4 kV AC kabelis	m	40	
3.2.1. Elektros tinklų laidininkų skaičius ir skerspjūvis	mm^2	Al 4x95mm^2	
3.2 0,4 kV AC kabelis	m	100	
3.2.1. Elektros tinklų laidininkų skaičius ir skerspjūvis	mm^2	Al 4x185mm^2	
3.3 DC kabelis	m	300	
3.3.1. Elektros tinklų laidininkų skaičius ir skerspjūvis	mm^2	1x6 mm2	
4. KITI STATINIAI			
4.1 Kitos paskirties inžinerinis statinys (saulės šviesos energijos elektrinė)*			
4.1.1Leistinoji generuoti į tinklą galia	kW	200	
4.1.3 Instaliuota elektrinės galia (DC pusėje)	kW	200,6	
4.1.6 Fotovoltinių elementų modulių skaičius	Vnt.	340	
4.1.7 Inverterių skaičius	Vnt.	2	

Žymėjimas	Pavadinimas
	Sklypo riba
	Statoma SE
	Patekimai į sklypą
	Esamų VN tinklų statybos zonoje apsaugos zona
	Esamų VN tinklų statybos zonoje apsaugos zona

0	2024-08	Visuomenės informavimo procedūrai atlikti			
LAIDA	IŠLEIDIMO DATA	LAIDOS STATUSAS, KEITIMO PRIEŽASTIS (JEI TAIKOMA)			
KVAL. PATV DOK. NR.	MB "ARCHpraktika"		STATINIO PROJEKTO PAVADINIMAS *KITOS PASKIRTIES INŽINERINIO STATINIO, SAULĖS ŠVIESOS ENERGIJOS ELEKTRINĖS 10, KAZIMIERAVOS K., VANDŽIOGALOS SEN., KAUNO RAJ. SAV. PROJEKTAS* STATINIO NUMERIS IR PAVADINIMAS **01-FOTOVOLTINĖ SAULĖS ELEKTRINĖ**		
A 1893	PV	Jurgita Šniepienė	2024-08	DOKUMENTO PAVADINIMAS	LAIDA
	PDV.	Jurgita Šniepienė	2024-08	Sklypo planas , M 1:500	0
LT	STATYTOJAS IR (ARBA) UŽSAKOVAS *UAB "WILBERGS", A.K. 300141153*			DOKUMENTO ŽYMUO ARCH-07-PP-SP-01	LAPAS 1 / LAPŲ 1

Pavadinimas	Mato vienetas	Kiekis	Pastabos
1.1 SKLYPAS Nr.1 (kad.Nr. 5217/0004:19 Domeikavos k.v.)			
1. sklypo plotas	ha	**2.4784**	
2. sklypo užstatymo intensyvumas	%	esamas	Esamas (antžeminė SE neturi bendrojo ploto ir intensyvumo rodiklio/rodiklio pokyčio)
3. sklypo užstatymo tankis	%	esmas	Esamas (antžeminė SE neturi tankio rodiklio/rodiklio pokyčio)
3.INŽINERINIAI TINKLAI (Nurodomas kiekvienos paskirties inžinerinių tinklų pavadinimas ir rodikliai)			
3.Inžinerinių tinklų ilgis*			
3.1 0,4 kV AC kabelis	m	40	
3.2.1. Elektros tinklų laidininkų skaičius ir skerspjūvis	mm^2	Al 4x95mm^2	
3.2 0,4 kV AC kabelis	m	100	
3.2.1. Elektros tinklų laidininkų skaičius ir skerspjūvis	mm^2	Al 4x185mm^2	
3.3 DC kabelis	m	300	
3.3.1. Elektros tinklų laidininkų skaičius ir skerspjūvis	mm^2	1x6 mm2	
4. KITI STATINIAI			
4.1 Kitos paskirties inžinerinis statinys (saulės šviesos energijos elektrinė)*			
4.1.1Leistinoji generuoti į tinklą galia	kW	200	
4.1.3 Instaliuota elektrinės galia (DC pusėje)	kW	200,6	
4.1.6 Fotovoltinių elementų modulių skaičius	Vnt.	340	
4.1.7 Inverterių skaičius	Vnt.	2	

Sutartiniai žymėjimai		
Eil. Nr.	Simbolis	Aprašymas
1		Proj. saulės modulių stalas
2		Sklypo riba
3		Proj. GAS skydas
4		Proj. keitiklis
5	E1	Proj. 0,4 kV kabelis
6		Proj. Įžemintmo juosta
7		Pateikmas į sklypą
8		Proj. UTP kabelis

	Esamų VN tinklų statybos zonoje apsaugos zona
	Esamų VN tinklų statybos zonoje apsaugos zona

TIIIS projekto numeris			TIIIS1-20220217-01 2020					
Objektas			KAZIMIERAVOS.K. 10,VANDŽIOGALOS SEN., KAUNO R. SAV.					
Plano tipas			Topografinis planas - pilnas turinys					
INDIVIDUALI V.RUKŠĖNO ĮMONĖ					Pagrindinis objektų padėties tikslumas, cm			
					horizontalios padėties: 5	vertikalios padėties: 3		
Kv. paž. Nr.	Vardas ir pavardė	Parašas	Data	Mastelis	Koordinačių sistema	Aukščių sistema	Lapas	Lapų
1GKV-251	N T		2022-01-28	1:500	LKS 94	LAS07	1	1
Užsakovas	UAB "WILBERGS"			Rengovas	–			

0	2024-07	Statybos leidimui	
LAIDA	IŠLEIDIMO DATA	LAIDOS STATUSAS, KEITIMO PRIEŽASTIS (JEI TAIKOMA)	
KVAL. PATV DOK. NR.	**MB "ARCHpraktika"**	STATINIO PROJEKTO PAVADINIMAS *KITOS PASKIRTIES INŽINERINIO STATINIO, SAULĖS ŠVIESOS ENERGIJOS ELEKTRINĖS 10, KAZIMIERAVOS K., VANDŽIOGALOS SEN., KAUNO RAJ. SAV. PROJEKTAS* STATINIO NUMERIS IR PAVADINIMAS **01-FOTOVOLTINĖ SAULĖS ELEKTRINĖ**	
A 1893	PV. Jurgita Šniepienė	2024-07	DOKUMENTO PAVADINIMAS: Suvestinis inžinerinių tinklų planas , M 1:500 — LAIDA: 0
	PDV. Jurgita Šniepienė	2024-07	
LT	STATYTOJAS IR (ARBA) UŽSAKOVAS *UAB "WILBERGS", A.K. 300141153*		DOKUMENTO ŽYMUO: ARCH-07-PP-SP-02 — LAPAS: 1 — LAPŲ: 1

Modulių konstrukcijos planas - A tipo konstrukcija

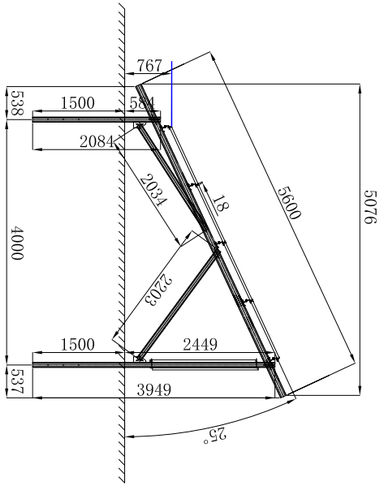

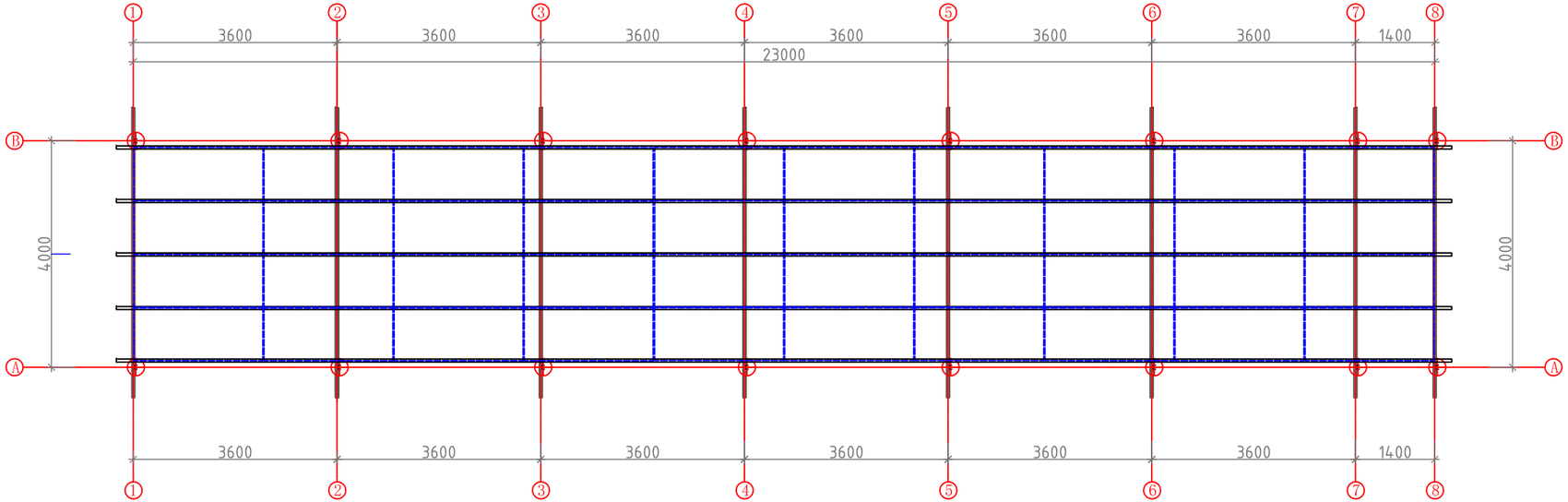

0	2024-07	Statybos leidimui				
LAIDA	IŠLEIDIMO DATA	LAIDOS STATUSAS. KEITIMO PRIEŽASTIS (JEI TAIKOMA)				
KVAL. PATV DOK. NR.	MB "ARCHpraktika"			STATINIO PROJEKTO PAVADINIMAS *KITOS PASKIRTIES INŽINERINIO STATINIO, SAULĖS ŠVIESOS ENERGIJOS ELEKTRINĖS 10, KAZIMIERAVOS K., VANDŽIOGALOS SEN., KAUNO RAJ. SAV. PROJEKTAS* STATINIO NUMERIS IR PAVADINIMAS **01-FOTOVOLTINĖ SAULĖS ELEKTRINĖ**		
A 1893	PV	Jurgita Šniepienė	2024-07	DOKUMENTO PAVADINIMAS Modulių konstrukcijos planas, M 1:50		LAIDA
	PDV.	Jurgita Šniepienė	2024-07			0
LT	STATYTOJAS IR (ARBA) UŽSAKOVAS *UAB "WILBERGS", A.K. 300141153*			DOKUMENTO ŽYMUO ARCH-07-PP-SA-01	LAPAS 1	LAPŲ 1

Modulių konstrukcijos planas - B tipo konstrukcija

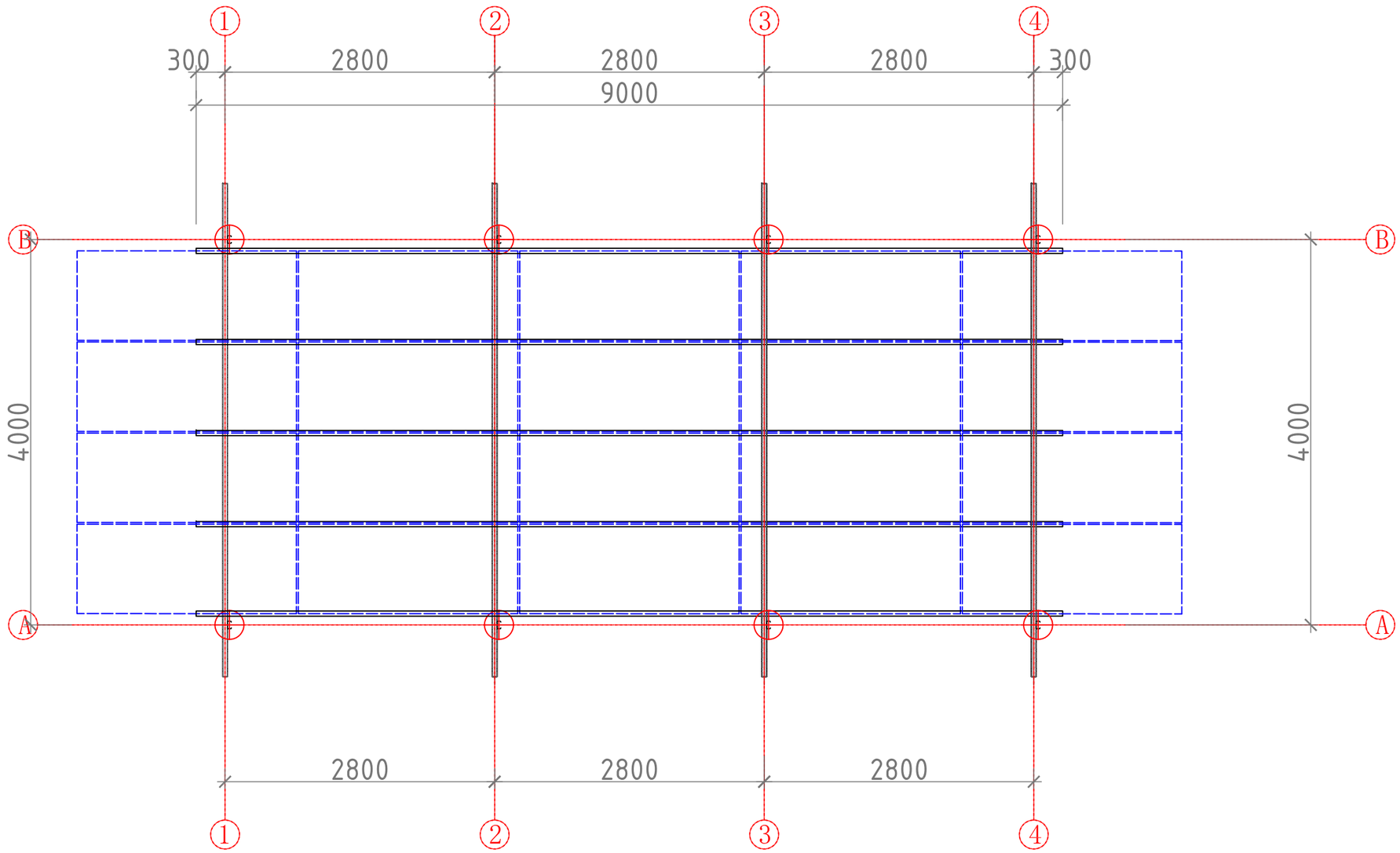

0	2024-07	Statybos leidimui				
LAIDA	IŠLEIDIMO DATA	LAIDOS STATUSAS. KEITIMO PRIEŽASTIS (JEI TAIKOMA)				
KVAL. PATV. DOK. NR.	**MB "ARCHpraktika"**			STATINIO PROJEKTO PAVADINIMAS *KITOS PASKIRTIES INŽINERINIO STATINIO, SAULĖS ŠVIESOS ENERGIJOS ELEKTRINĖS 10, KAZIMIERAVOS K., VANDŽIOGALOS SEN., KAUNO RAJ. SAV. PROJEKTAS*		
				STATINIO NUMERIS IR PAVADINIMAS **01-FOTOVOLTINĖ SAULĖS ELEKTRINĖ**		
A 1893	PV	Jurgita Šniepienė	2024-07	DOKUMENTO PAVADINIMAS		LAIDA
	PDV.	Jurgita Šniepienė	2024-07	Modulių konstrukcijos planas - 2, M 1:50		0
LT	STATYTOJAS IR (ARBA) UŽSAKOVAS *UAB "WILBERGS", A.K. 300141153*			DOKUMENTO ŽYMUO ARCH-07-PP-SA-02	LAPAS 1	LAPŲ 1

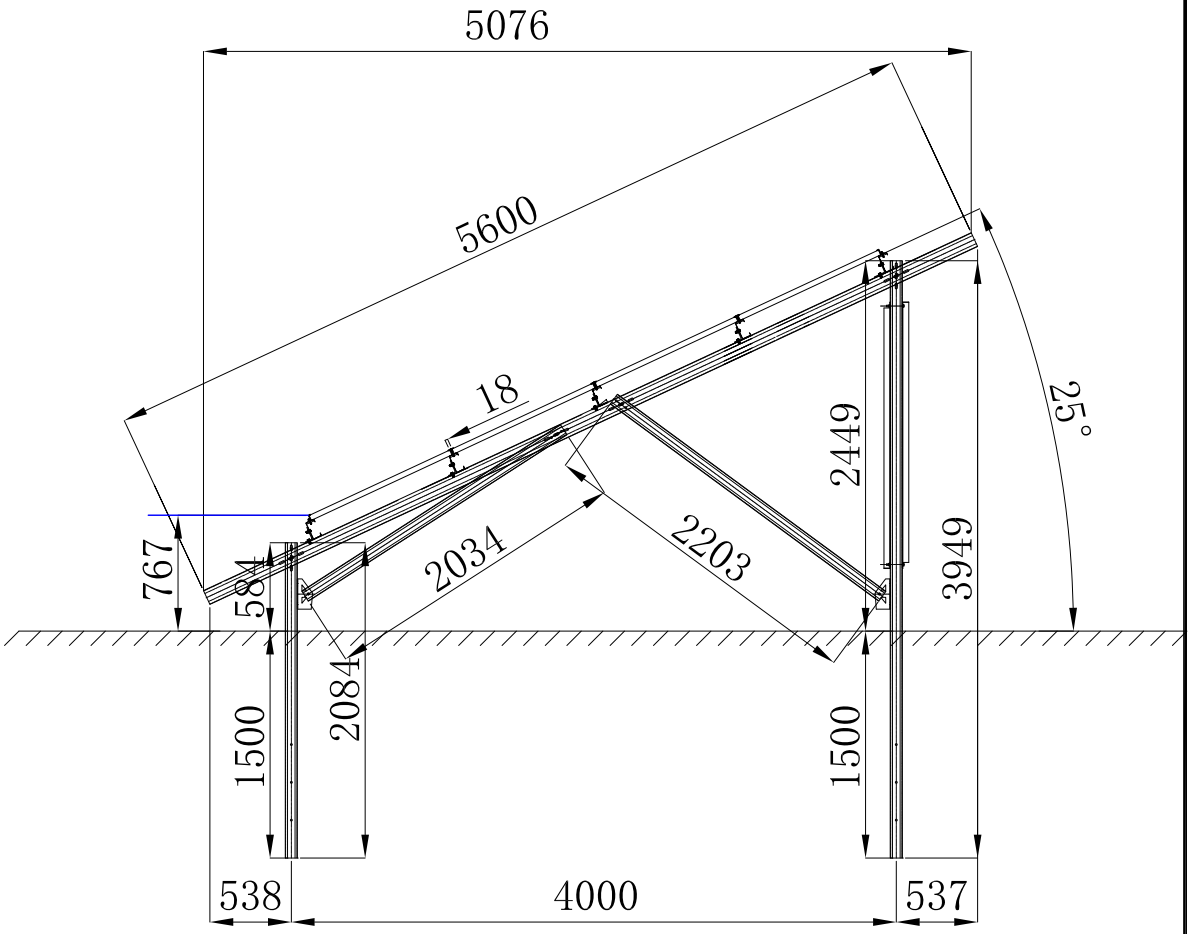

0	2024-07	Statybos leidimui			
LAIDA	IŠLEIDIMO DATA	LAIDOS STATUSAS. KEITIMO PRIEŽASTIS (JEI TAIKOMA)			
KVAL. PATV. DOK. NR.	**MB "ARCHpraktika"**			STATINIO PROJEKTO PAVADINIMAS *KITOS PASKIRTIES INŽINERINIO STATINIO, SAULĖS ŠVIESOS ENERGIJOS ELEKTRINĖS 10, KAZIMIERAVOS K., VANDŽIOGALOS SEN., KAUNO RAJ. SAV. PROJEKTAS* STATINIO NUMERIS IR PAVADINIMAS **01-FOTOVOLTINĖ SAULĖS ELEKTRINĖ**	
A 1893	PV	Jurgita Šniepienė	2024-07	DOKUMENTO PAVADINIMAS	LAIDA
	PDV.	Jurgita Šniepienė	2024-07	Modulių konstrukcijos pjūvis, M 1:50	0
LT	STATYTOJAS IR (ARBA) UŽSAKOVAS *UAB "WILBERGS", A.K. 300141153*			DOKUMENTO ŽYMUO ARCH-07-PP-SA-03	LAPAS 1 / LAPŲ 1

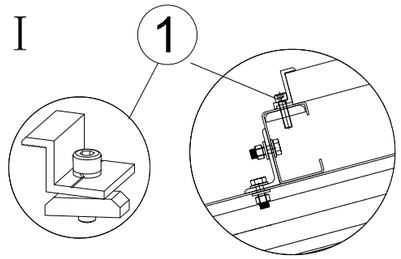

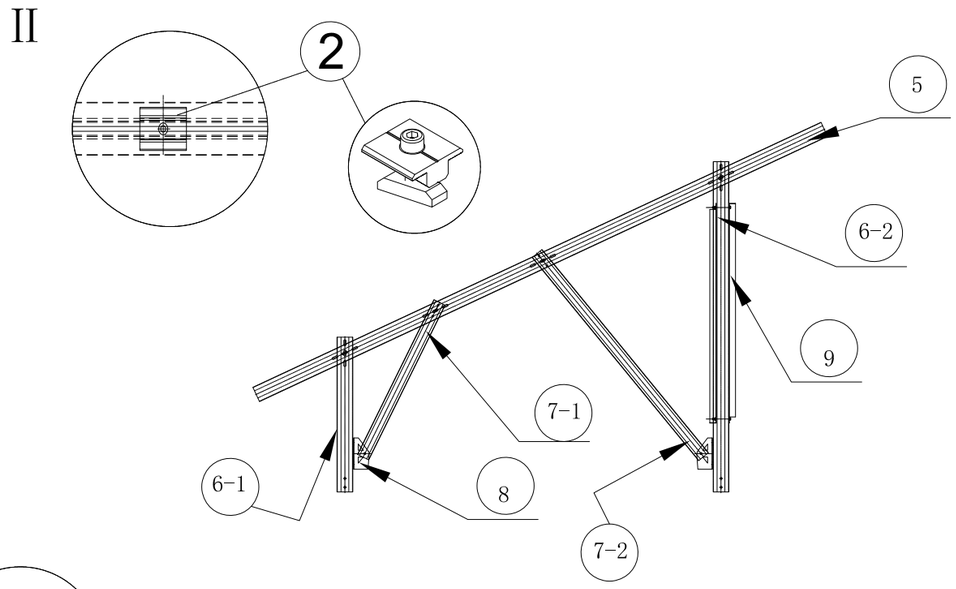

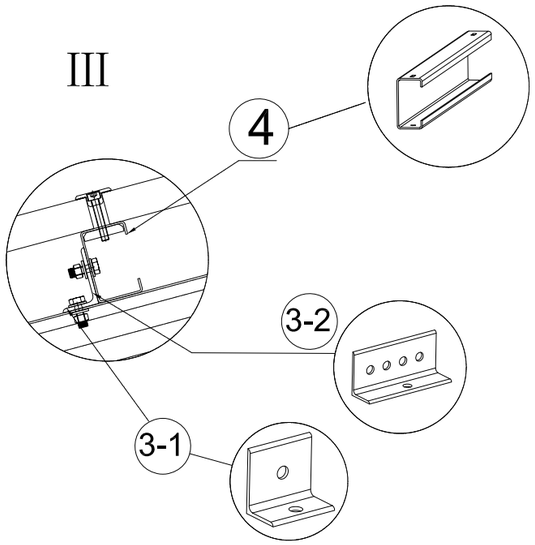

Modulių konstrukcija, M 1:100

Konstrukcija tiekiama kaip bendra sistema, gamintojo teikiami techniniai duomenys (pasirinkus kitą tiekėją, gaminių specifikacija gali skirtis)

9-2	DZ-2307125-07-2	Cross Plus	L2265	2	ZAM(Rel≥350)
9-1	DZ-2307125-07-1	Cross Plus	L4040	2	ZAM(Rel≥350)
8	DZ-2307125-08	Triangle connector	L200	16	ZAM(Rel≥350)
7-2	DZ-2307125-06-2	Diagonal bracing	L2203	8	ZAM(Rel≥350)
7-1	DZ-2307125-06-1	Diagonal bracing	L2034	8	ZAM(Rel≥350)
6-2	DZ-2307125-05-2	Column	L3949	8	ZAM(Rel≥350)
6-1	DZ-2307125-05-1	Column	L2084	8	ZAM(Rel≥350)
5	DZ-2307125-04	Beam	L5600	8	ZAM(Rel≥350)
4-3	DZ-2307125-03-3	Cross Rail	L1700	5	ZAM(Rel≥350)
4-2	DZ-2307125-03-2	Cross Rail	L3600	25	ZAM(Rel≥350)
4-1	DZ-2307125-03-1	Cross Rail	L3900	5	ZAM(Rel≥350)
3-2	DZ-2307125-02	Rail Clamp	L280	30	Q235/HDG
3-1	DZ-2307125-01	Rail Joinner& Rail Clamp	L50	10	Q235/HDG
2	PC-ICS35-CN3	Inner Clamp Kit 35mm	L40	60	AL/6005-T5
1	PC-ECS35-CN3	End Clamp Kit 35mm	L40	40	AL/6005-T5

Pastabos:

1. Montažinis kampas: 25°;
2. Vėjo apkrova: 24m/s;
3. Sniego apkrova: 1.2kN/m²
4. Modulių tipas: 2384*1303*35;
5. Galimas maksimalus modulių skaičius: 4*10=40.

0	2024-07	Statybos leidimui			
LAIDA	IŠLEIDIMO DATA	LAIDOS STATUSAS. KEITIMO PRIEŽASTIS (JEI TAIKOMA)			
KVAL. PATV. DOK. NR.	**MB "ARCHpraktika"**			STATINIO PROJEKTO PAVADINIMAS *KITOS PASKIRTIES INŽINERINIO STATINIO, SAULĖS ŠVIESOS ENERGIJOS ELEKTRINĖS 10, KAZIMIERAVOS K., VANDŽIOGALOS SEN., KAUNO RAJ. SAV. PROJEKTAS*	
				STATINIO NUMERIS IR PAVADINIMAS **01-FOTOVOLTINĖ SAULĖS ELEKTRINĖ**	
A 1893	PV	Jurgita Šniepienė	2024-07	DOKUMENTO PAVADINIMAS	LAIDA
	PDV.	Jurgita Šniepienė	2024-07	Modulių konstrukcijų principinė montavimo schema	0
LT	STATYTOJAS IR (ARBA) UŽSAKOVAS *UAB "WILBERGS", A.K. 300141153*			DOKUMENTO ŽYMUO ARCH-07-PP-SA-04	LAPAS 1 / LAPŲ 1